平成26年度 秋季兵庫県大会

【決勝戦】

報徳学園 5 / 神戸国際大附 6 → 神戸国際大附

【3位決定戦】
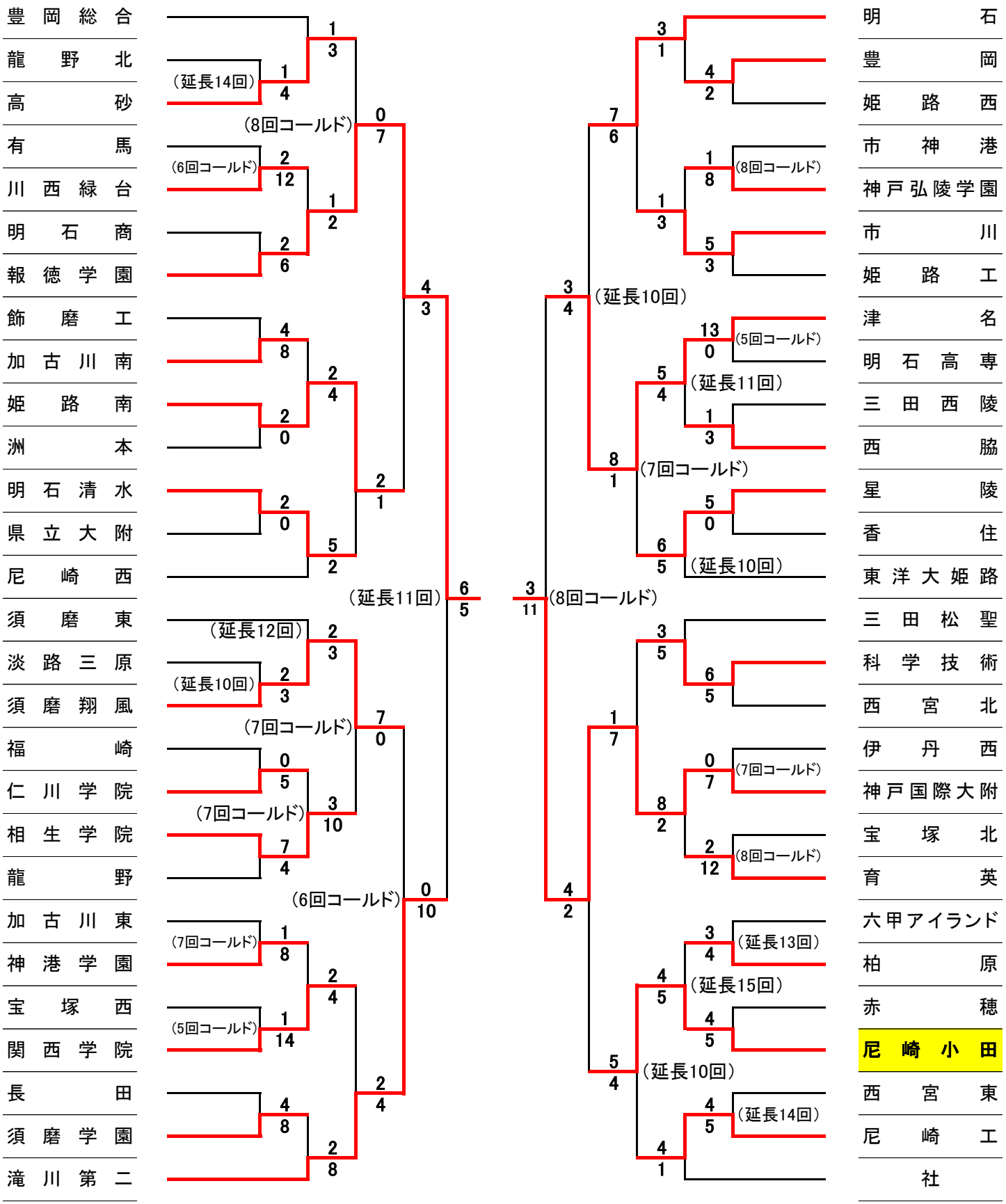
滝川第二 4 / 津名 5 → 津名